Photographe : Sylvain Mille

SOLEAL

LA PORTE UNIVERSELLE

TECHNAL®

Simple Action sur paumelles

Applications :

- Simple action
- Simple action renforcée

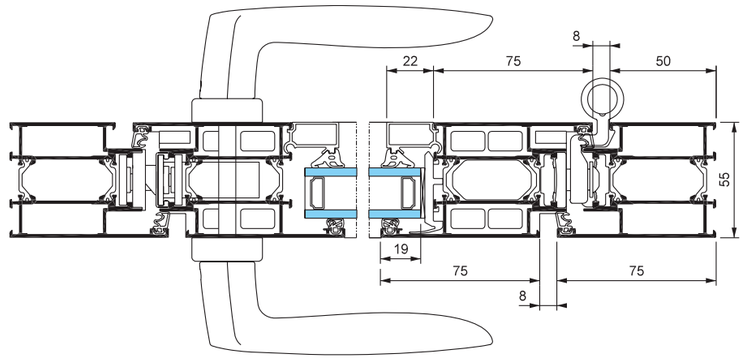

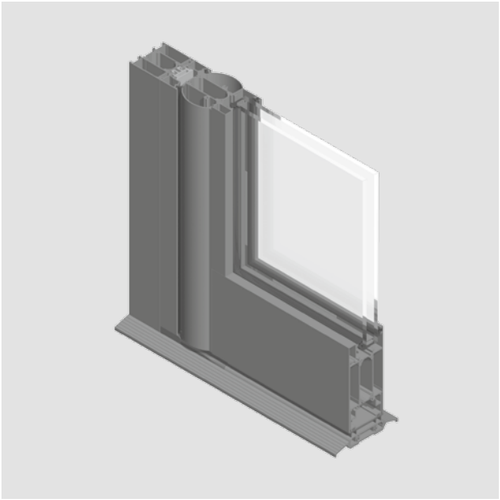

Tube

Applications :

- Simple action Tube
- Double action tube
- Anti-pince doigt

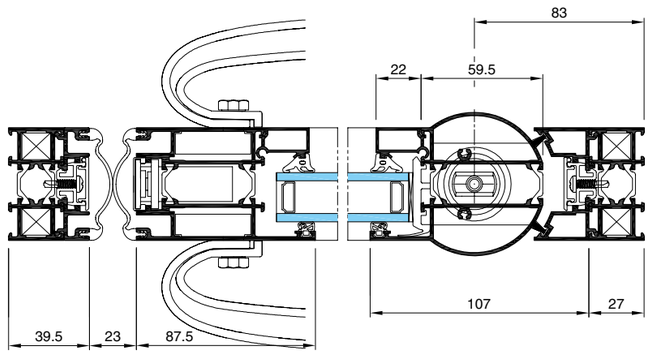

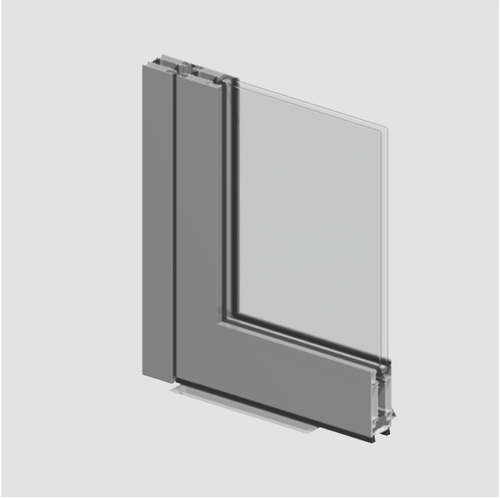

Va et Vient sur pivot

Applications :

- Va et vient (double action)
- Anti Pince Doigt

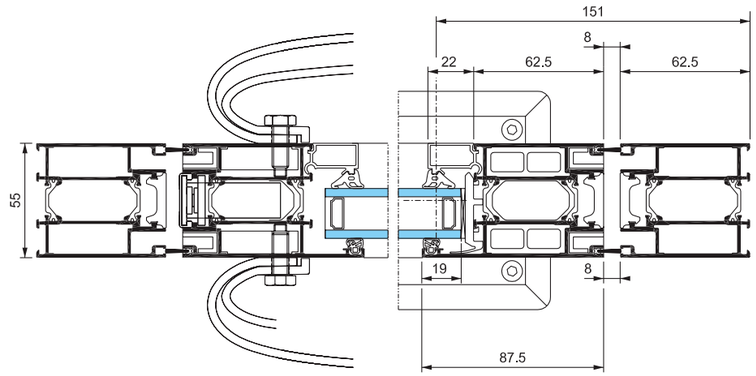

Architecte : Jérôme Terlaud Photographe : Sylvain Mille

SOLEAL Portes, un choix multiple de solutions

Photographe : Xavier Boymand

Les fondamentaux du concept

Le module en 55 mm de profondeur SOLEAL permet la réalisation de portes et d'ensembles de portes menuisés totalement à rupture de pont thermique en intégrant indifféremment tous les types d'ouverture, simple action ou va-et-vient.

Cette porte permet des conceptions avec l'offre SOLEAL fenêtres et porte-fenêtres.
Les environnements de pose et d'habillage sont communs aux fenêtres, porte-fenêtres et coulissants SOLEAL.

Un concept 3 en 1

L'offre SOLEAL Portes propose 3 concepts pour tous vos projets : portes action sur paumelles, portes va-et-vient sur pivot, portes tube.

Les portes isolantes SOLEAL, associées à des seuils plats ou PMR, peuvent être réalisées en ouvrant périphérique ou avec plinthe en partie basse (120 mm de vue).

Une nouvelle génération de portes

La gamme SOLEAL propose de réelles performances thermiques et d'étanchéité qui caractérisent les nouvelles générations de portes Technal. SOLEAL répond ainsi aux exigences de la réglementation en vigueur avec des performances élevées afin d'anticiper les règlementations futures.

SOLEAL,
la porte universelle

Simple action
sur paumelles

Tube Anti Pince Doigt

Va-et-vient sur
pivot au sol

Caracteristiques et innovations clés

Multiples applications

3 systèmes de rotation pour s'adapter à tous vos projets :
- Simple action sur paumelles.
- Tube.
- Va et vient sur pivot.

Performances

- Performances Thermiques :
Uw = 1.7W/m².K, Sw = 0.43, TLw = 0.52 (Double vitrage Ug = 1.1W.m²/K, g = 0.63 et TL = 0.8) Uw = 1.3W/m².K, Sw = 0.03, TLw = 0 (Panneau opaque Up = 0,7W/m².K)
- Etanchéité : A_4-E_{6A}-V_{C3}
(porte 1 vantail ouverture extérieure seuil PMR).
- Prise de volume : de 6 à 42 mm.
- Poids maxi par vantail : Jusqu'à 150 kg
- Porte grand traffic , Classe 8* (testée à 1 million de cycles).

* Porte simple action sur paumelle et porte tube

Design

- Pavé de porte design exclusif Technal.
- Drainages cachés sur plinthe, traverse basse et intermédiaire.
- Finesse de la paumelle à clamer :
face vue de 20 mm pour les paumelles 2 corps et 3 corps.

Accessibilité et confort d'usage

- Dispositif adapté pour un accès facilité sur l'ensemble des applications proposées.
- Ferme-porte intégré : blocage de la porte à 90°.
- Seuil résidentiel et seuil bâtiment.

Fermetures et sécurité

- Large choix de serrures.
- Portes sur paumelles 3 corps classée RC3 : retard à l'effraction niveau 3 suivant la norme EN-1627-30.

Innovation

- 2 brevets pour une vision innovante de la porte.
- 1 dépôt de modèle pour un idéal d'esthétique.

TECHNAL

SOLEAL Porte, un design sur mesure

Un large choix de fermetures

Poignée design exclusif Technal avec serrure

Poignée inox

Poignée pavé de porte Design exclusif Technal

Barre de poussée trilobée

Barre de poussée ronde

La discrétion des éléments

Finesse des paumelles

Ferme-porte intégré

Ferme-porte intégré

Ventouse électromagnétique

Architecte : DEBUIRE Photographe : Serge Demailly

SOLEAL Porte, accessibilité

Ferme-porte intégré

Ferme-porte intégré à la traverse haute pour une discrète assistance à la fermeture des portes va-et-vient, tube et simple action (conforme au décrêt en vigueur).

Ferme-porte intégré

Ferme-porte intégré

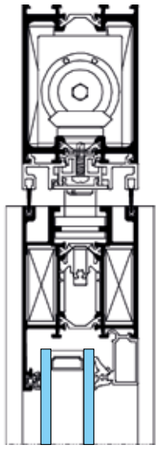

Seuils PMR (Personnes à Mobilité Réduite)

Le seuil PMR de la porte-fenêtre SOLEAL répond au décrêt réglementant les accès des portes et portes-fenêtres tout en maintenant les performances d'étanchéité et permet de répondre aux différentes réglementations avec une hauteur de 15 mm et 20 mm.

Pour faciliter l'entretien ou le remplacement en cas d'usure ou de dégradation, l'ensemble des seuils SOLEAL sont démontables

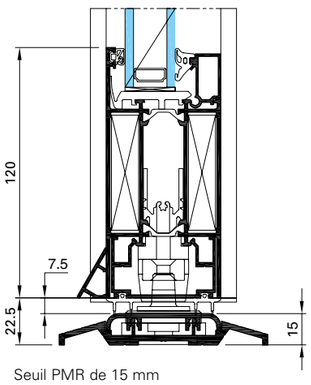

Seuil PMR de 15 mm

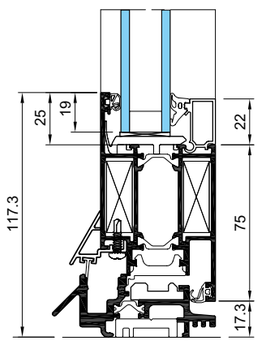

Seuil PMR porte de 20 mm pour le "résidentiel" pour une ouverture intérieure uniquement

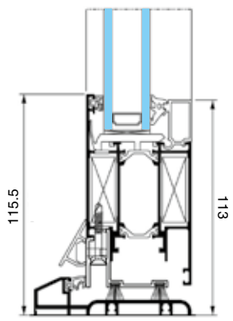

Seuil PMR porte de 20 mm "bâtiment" pour une ouverture intérieure et extérieure

Securité, une offre complète

Serrures de bases

- Serrure ½ tour pêne dormant.
- Serrure à rouleau et pêne dormant.
- Serrure 2 points à cylindre.
- Serrure 2 points à fouillot.

La continuité de la rupture thermique est assurée sur toute la hauteur de la porte, grâce à une têtière avec fourreau isolant prémonté et d'une tringle isolante rigide (système breveté).

Retard à l'effraction

Résultats de classe RC3 sur portes sur paumelles 1 vantail et RC2 sur porte 2 vantaux grâce à un renfort de l'ensemble des fixations : paumelles, gâches et serrures avec crochets.

Serrures multi-points

- L'offre permet d'ajouter à souhait des points de verrouillages supplémentaires, pêne à bascule latéral ou pêne vertical pour les portes de grandes dimensions (> à 2,25 m de Hauteur).

Portes sur paumelles soumises aux tests de retard à l'effraction avec des résultats de classe RC3 suivant la norme EN-1627-30

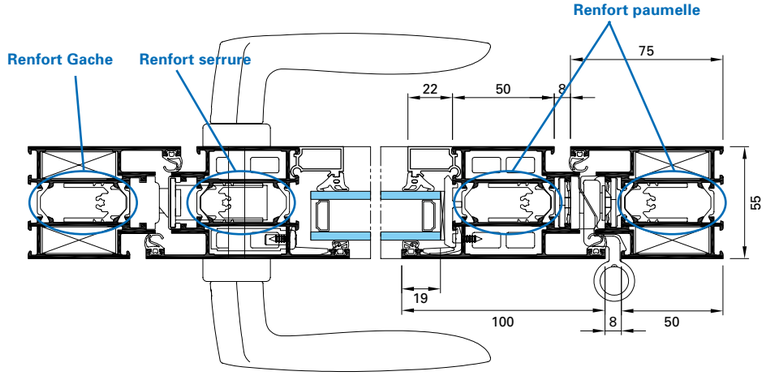

Ventouse électromagnétique

En version simple action (1 ou 2 vantaux), relié à un contrôle d'accès, la ventouse électromagnétique permet la condamnation de la porte. Le profilé qui intègre la ventouse sert aussi de poignée de tirage sur la hauteur de la porte.

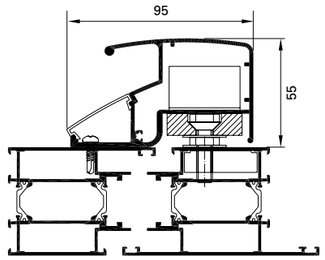

Ventouse sur dormant

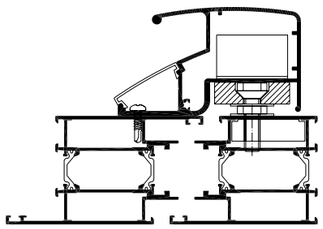

Ventouse sur ouvrant

Ferme-porte intégré

SOLEAL Porte, simple action sur paumelles

Simple action

Les assemblages des traverses et meneaux sont réalisés avec des doubles raccords aluminium. Les poteaux, avec renforts acier, offrent la possibilité de réaliser des ensembles de grandes dimensions.

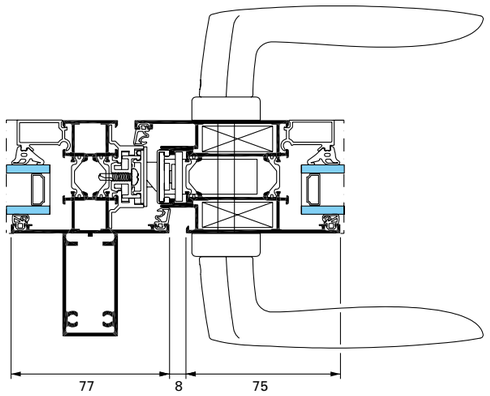

Simple action renforcée

L'augmentation des épaisseurs d'aluminium à 3 mm autorise la réalisation d'ouvrant de 2,60 m de haut par 1,30 m de large.
Des serrures multipoints à 3 et 5 points permettent une fermeture aisée de la porte.

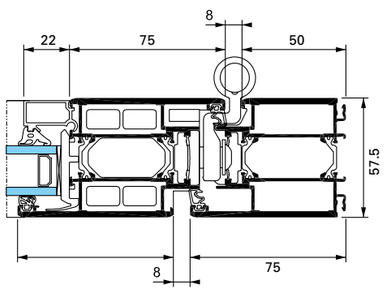

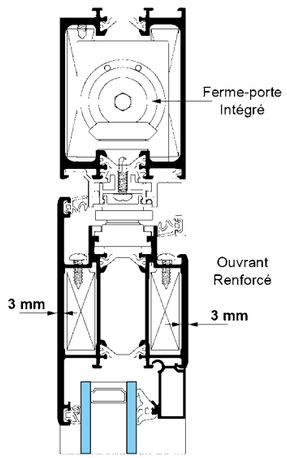

Porte simple action

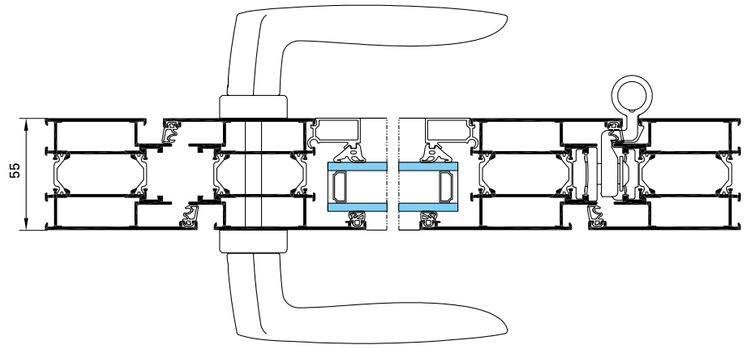

Ensemble composé

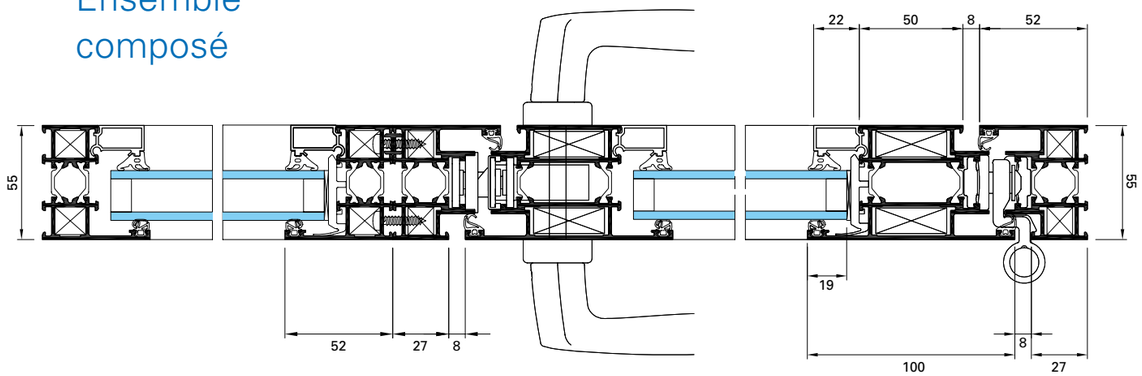

Porte simple action avec plinthe

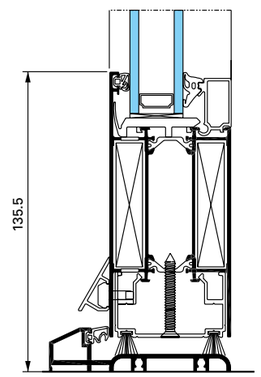

Variante porte simple action avec plinthe seuil filant

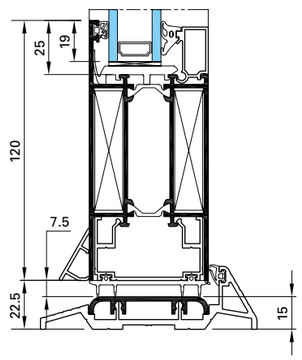

SOLEAL Porte, Tube

La porte tube se décline en simple ou double action avec antipince doigt niveau 1 et niveau 2. La forme cylindrique du montant (coté rotation) de cette version de porte SOLEAL Tube, permet une prescription dans tous les bâtiments recevant du public de type, écoles, restaurants, salles de spectacles où la sécurité anti-pince doigts est une priorité.
Un joint bi-dureté coté serrure permet de respecter un espace de 23 mm entre aluminium.

Simple action tube

■ En option, le ferme-porte intégré peut être associé à cette application anti-pince doigts et offrir une assistance à la fermeture.

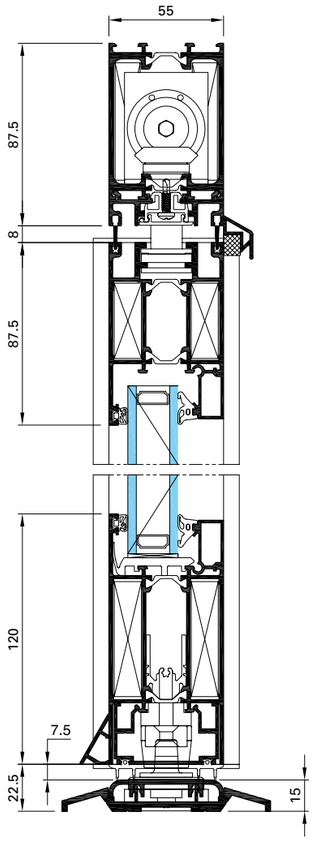

Tube anti-pince doigt

■ En option, le ferme-porte intégré peut être associé à cette application anti-pince doigts et offrir une assistance à la fermeture.

Tube va-et-vient

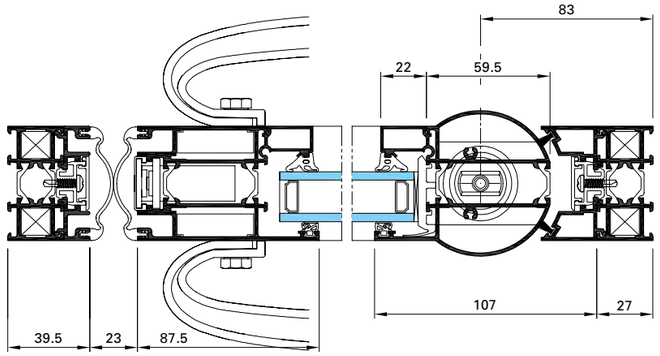

Seuil plat ouvrant avec plinthe

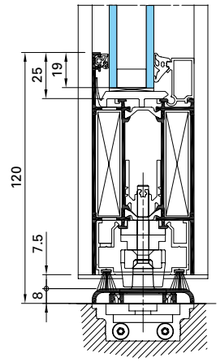

Architecte : Jérôme Terlaud Photographe : Sylvain Mille

SOLEAL Porte, va-et-vient sur pivot

La fonction va-et-vient permet l'ouverture simultanée ou indépendante, vers l'intérieur ou l'extérieur de chaque vantail.

L'espace de 8 mm entre le dormant et l'ouvrant est obturé par une double barrière de joints brosse.

■ En option, cette application peut recevoir un pivot frein au sol ou un ferme-porte intégré dans la traverse haute du dormant.

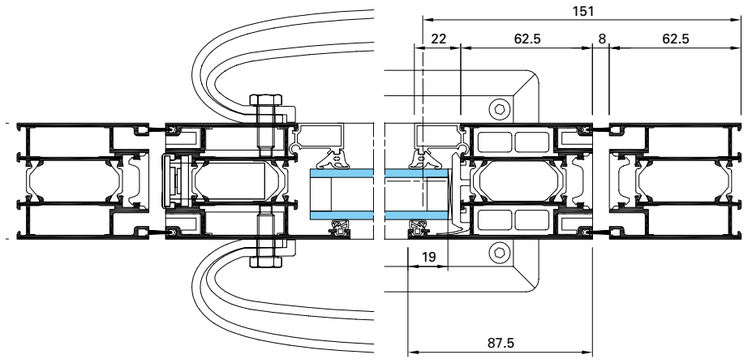

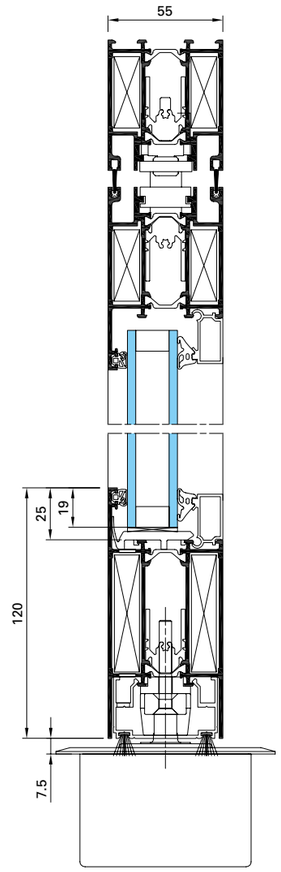

Architecte : Denis Debais Photographe : J.P. Boisseau

Applications

L'ensemble de ces applications se décline en drainage caché sur dormant et traverse.

Simple action extérieur-intérieur

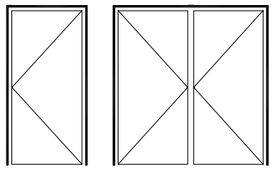

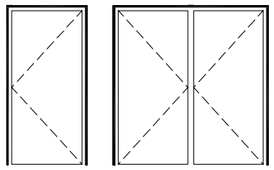

1 vantail - 2 vantaux

Double action

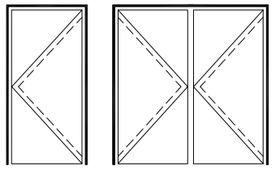

1 vantail - 2 vantaux

Cas de pose

Pose au nu intérieur

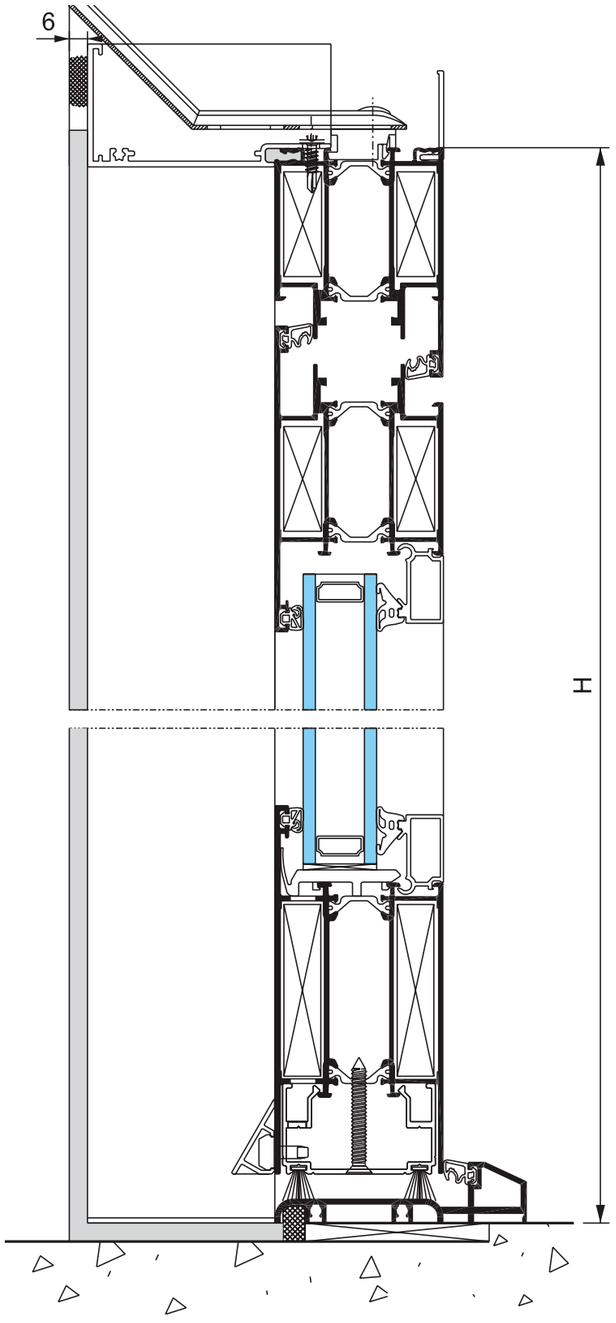

Intégration façade GEODE

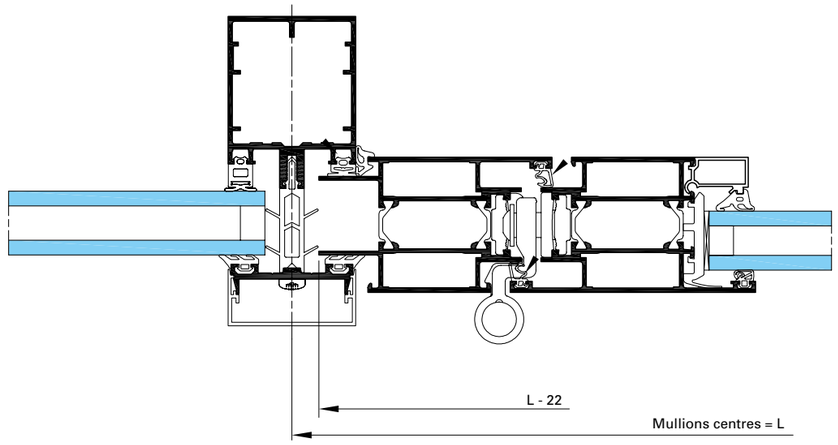

Pose entre tableaux

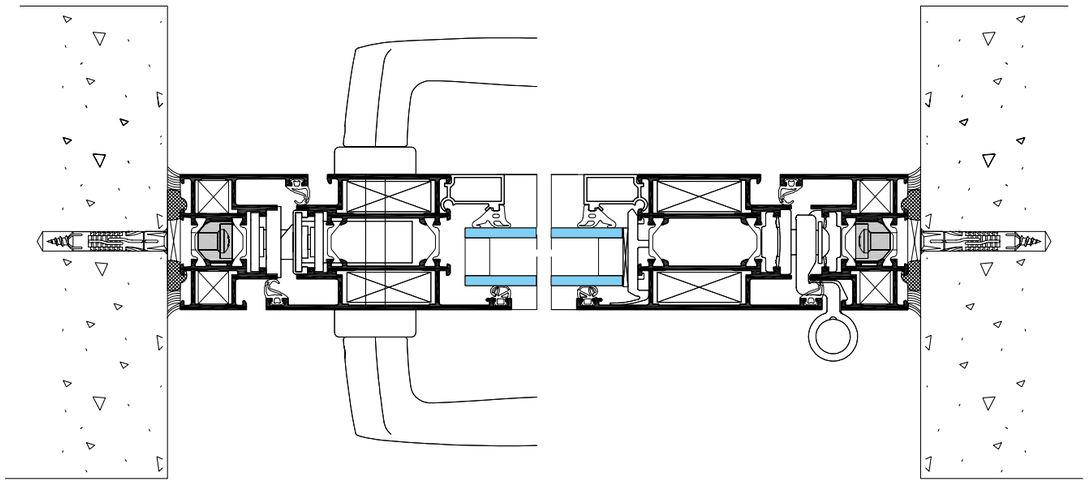

Cas de pose

Rénovation

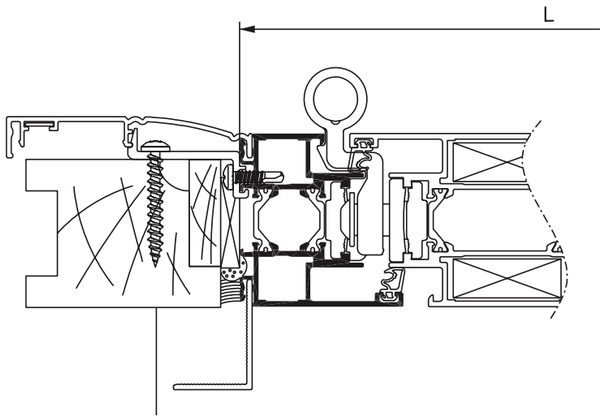

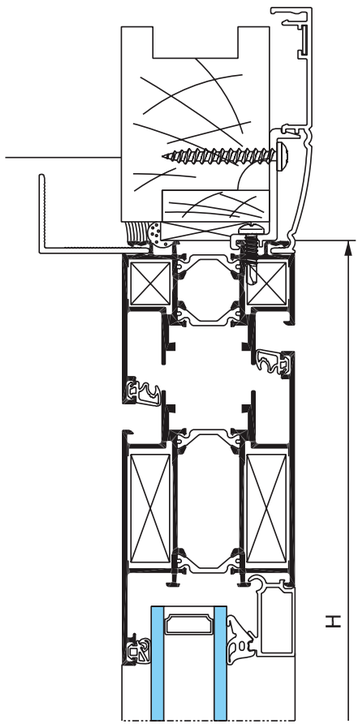

Performances

Les performances d'étanchéité (AEV)

PORTE 1 VTL OUVERTURE EXTÉRIEURE SUR PAUMELLES AVEC PLINTHE ET SEUIL BÂTIMENT				
Châssis	**Hauteur x Largeur (mm)**	**Classification**	**nº PV**	**Q100**
Porte 1 vantail	2400 x 1100	A2 E2A C3	BPI1.7.2012-1	-

OUVERTURE EXTÉRIEURE SUR PAUMELLES AVEC SEUIL PMR ET PIÈCES D'ANGLE				
Châssis	**Hauteur x Largeur(mm)**	**Classification**	**nº PV**	**Q100**
Porte 1 vantail	2406 x 1100	A3 E7A C3	404/12/202-1	2,17

OUVERTURE EXTÉRIEURE SUR PAUMELLES AVEC SEUIL PMR				
Châssis	**Hauteur x Largeur(mm)**	**Classification**	**nº PV**	**Q100**
Porte 1 vantail	2406 x 1100	A4 E6A C3	404/12/202-2	2,12

OUVERTURE INTÉRIEURE SUR PAUMELLES AVEC SEUIL PMR ET PIÈCES D'ANGLE				
Châssis	**Hauteur x Largeur (mm)**	**Classification**	**nº PV**	**Q100**
Porte 1 vantail	2200 x 1000	A3 E4B C3	404/12/202-3	2,98

OUVERTURE INTÉRIEURE SUR PAUMELLES AVEC SEUIL PMR				
Châssis	**Hauteur x Largeur(mm)**	**Classification**	**nº PV**	**Q100**
Porte 1 vantail	2200 x 1000	A3 E3B C3	404/12/202-4	3,01

OUVERTURE EXTÉRIEURE SUR PAUMELLES AVEC SEUIL PMR				
Châssis	**Hauteur x Largeur (mm)**	**Classification**	**nº PV**	**Q100**
Porte 2 vantaux	2500 x 2000	A3 E3A VB2	404/12/324-1	-

TECHNAL

Performances

PERFORMANCES THERMIQUES - Uw

Coefficient Ug du vitrage (W/m².K)	Coefficient Uw de la porte nue (W/m².K)	Coefficient Ug du vitrage (W/m².K)	Coefficient Uw de la porte nue (W/m².K)	Coefficient Up du panneau tôle alu (W/m².K)	Coefficient Uw de la porte nue (W/m².K)	Coefficient Up du panneau parament résine (W/m².K)	Coefficient Uw de la porte nue (W/m².K)
1,1 + interc. isolant	1,9	1,1 + interc. isolant	2,0	0,6	1,5	0,6	1,4
1,1	2,0	1,1	2,1	0,8	1,6	0,8	1,6
1,2	2,0	1,2	2,2	1,0	1,8	1,0	1,7
1,3	2,1	1,3	2,2	1,2	1,9	1,2	1,8
1,4	2,1	1,4	2,3	1,4	2,0	1,4	2,0
1,5	2,2	1,5	2,3	1,6	2,2	1,6	2,1
1,6	2,3	1,6	2,4	1,8	2,3	1,8	2,2
1,7	2,3	1,7	2,5	2,2	2,5	2,2	2,5
1,8	2,4	1,8	2,5	2,6	2,8	2,6	2,8
1,9	2,5	1,9	2,6	3,0	3,0	3,0	3,0
Porte 1 vantail vitrée : L x H = 1,25 m x 2,18 m		**Porte 2 vantaux vitrée :** L x H = 1,48 m x 2,18 m		**Porte 1 vantail opaque :** L x H = 1,25 m x 2,18 m		**Porte 1 vantail opaque :** L x H = 1,25 m x 2,18 m	

PERFORMANCES THERMIQUES - FACTEUR SOLAIRE

Sg facteur solaire du vitrage seul (Sg = 0,9 x g)	facteur solaire Sw Hiver absorption selon couleurs profilés		Sg facteur solaire du vitrage seul (Sg = 0,9 x g) ou avec protection solaire évantuelle	facteur solaire Sw Eté absorption selon couleurs profilés	
	0,4 blanc, jaune, orange, rouge clair	1,0 noir, brun sombre, bleu sombre		0,4 blanc, jaune, orange, rouge clair	1,0 noir, brun sombre, bleu sombre
Porte 1 vantail vitrée : L x H = 1,25 m x 2,18 m			**Porte 1 vantail vitrée :** L x H = 1,25 m x 2,18 m		
0,1	0,08	0,09	0,1	0,09	0,10
0,2	0,16	0,17	0,2	0,16	0,18
0,3	0,24	0,25	0,3	0,24	0,26
0,4	0,31	0,32	0,4	0,32	0,33
0,5	0,39	0,40	0,5	0,39	0,41
0,6	0,47	0,48	0,6	0,47	0,49
Porte 2 vantaux vitrée : L x H = 1,48 m x 2,18 m			**Porte 2 vantaux vitrée :** L x H = 1,48 m x 2,18 m		
0,1	0,08	0,10	0,1	0,09	0,11
0,2	0,15	0,16	0,2	0,16	0,18
0,3	0,22	0,23	0,3	0,22	0,25
0,4	0,28	0,30	0,4	0,29	0,32
0,5	0,35	0,37	0,5	0,36	0,39

DR Technal

Matériaux et composants

Comme pour tous les systèmes Technal, seuls des matériaux et des composants de haute qualité sont utilisés pour un entretien réduit et des performances à long terme.

- Les profilés en aluminium sont extrudés à partir des alliages 6060 T5 EN 12020, EN 573-3, EN 515 et EN 775-1 à 9.
- Les accessoires sont coulés à partir de Zamak 5 à EN 12844.
- Tous les joints EPDM du TPE (Thermo plastique élastomère).
- Les isolants en polyamide sont extrudés à partir de PA6-6 (0,25 FV).
- Les vis sont en acier inoxydable.

Finitions et couleurs

Une large gamme de finitions sont disponibles afin de satisfaire les exigences des projets individuels, de s'ajouter sur des bâtiments existants et d'offrir une liberté de design supplémentaire aux architectes et aux concepteurs :

- Anodisé naturel conformément à EN 123731 : 2001.
- Finitions revêtement polyester dans une large gamme de couleurs en conformité avec les instructions «QUALICOAT».
- SOLEAL Porte est également disponible dans des finitions laquées aux couleurs exclusives Technal pour une apparence stylisée et contemporaine.

1

2

3

1. Photographe : Jordi Canosa
2. Photographe : Serge Denailly
3. Photographe : Christian Richters

5505.001 - Document non contractuel The world looks better® *(Et le monde est plus beau)*

270, rue Léon-Joulin
BP 63709 - 31037 Toulouse cedex 1
Tél. 05 61 31 28 28 - www.technal.com

The world looks better TECHNAL®